お問い合わせ：kikaku@kel.jp

図面番号 P39574

G	F	E	D	C	B	A	極数
8	17	16	5.5	3	13	19	4
11	20	19	8.5	6	16	22	5
14	23	22	11.5	9	19	25	6
20	29	28	17.5	15	25	31	8
26	35	34	23.5	21	31	37	10

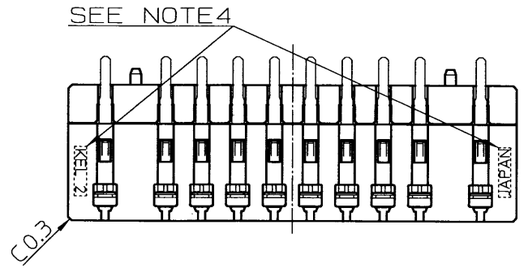

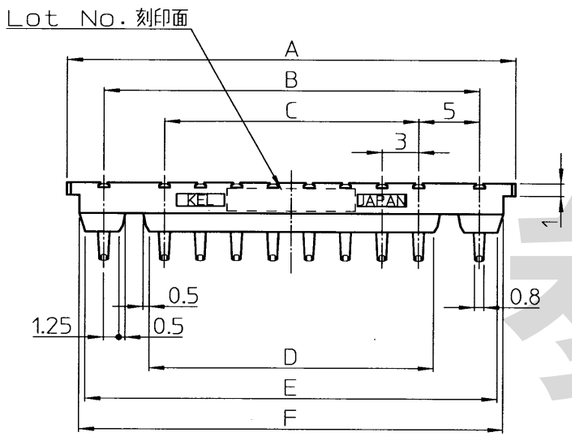

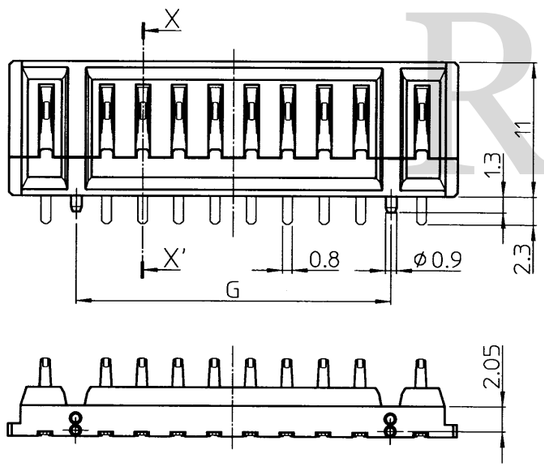

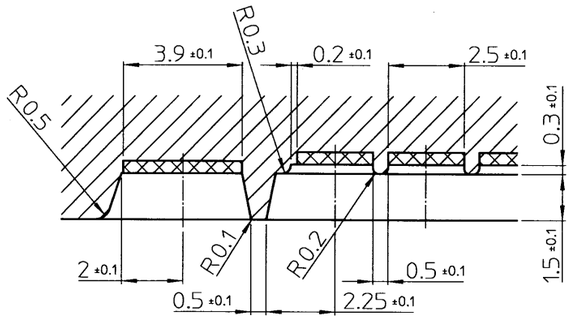

A部詳細(5:1)

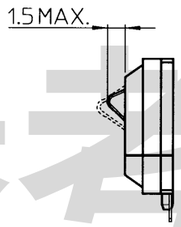

有効接触範囲

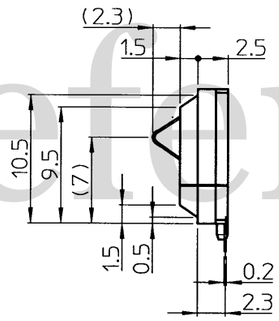

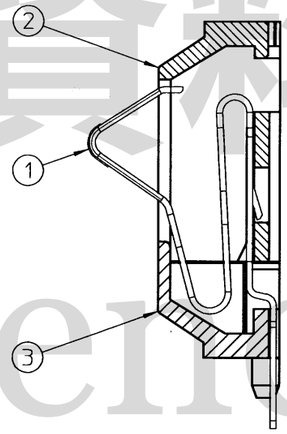

X-X'断面(5:1)

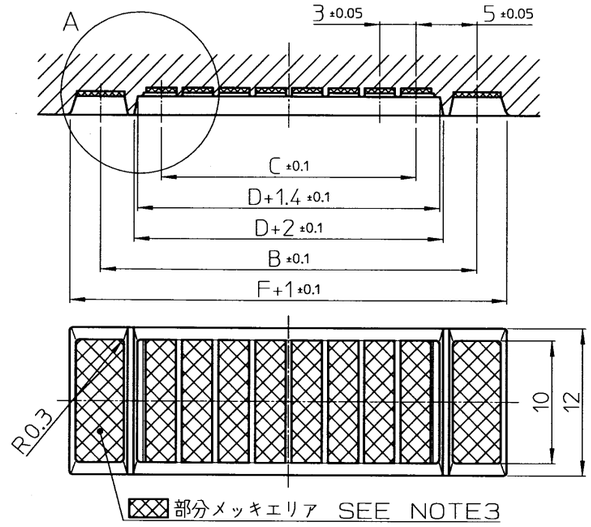

バッテリ電極部推奨寸法

NOTES

1. 指定無き寸法公差　±0.2
2. コンタクト仕上げ
   ニッケルメッキ下地　2~4μm
   接触部：金メッキ仕上げ　0.3μm 以上
   テール：金メッキ仕上げ　0.03μm 以上
3. バッテリ電極メッキ仕様
   ニッケルメッキ下地　2~4μm
   金メッキ仕上げ　0.3μm 以上
4. 8極以下については"KEL"、"JAPAN"のロゴが点線部の位置となる。
5. 本図は10極で記載したものである。

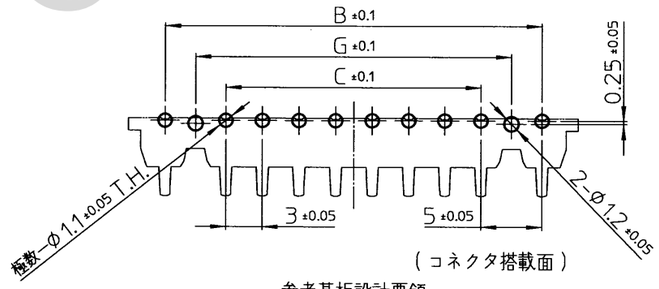

参考基板設計要領

参考資料
Reference

No.	部品名	数量	材質	仕上げ
3	インシュレータ 2	1	PA6T ガラス繊維入り UL94V−0 黒色	
2	インシュレータ 1	1	PA6T ガラス繊維入り UL94V−0 黒色	
1	コンタクト	極数	銅合金	SEE NOTE2

記号×数	年.月.日	変更内容	担当	承認
⚠×	. .			
	. .			

第三角法	承認 2004年11月29日 高田 明	検図 2004年11月29日 北村成廣	製図 2004年11月29日 南川哲也	尺度 2:1	単位 mm	材質	仕上
GD02−XX−1F 製品図	ケル株式会社	図面番号 P39574	版 1				

※本資料は改良のため変更される場合がありますのでご注意ください。