お問い合わせ:kikaku@kel.jp

NO. P3A575

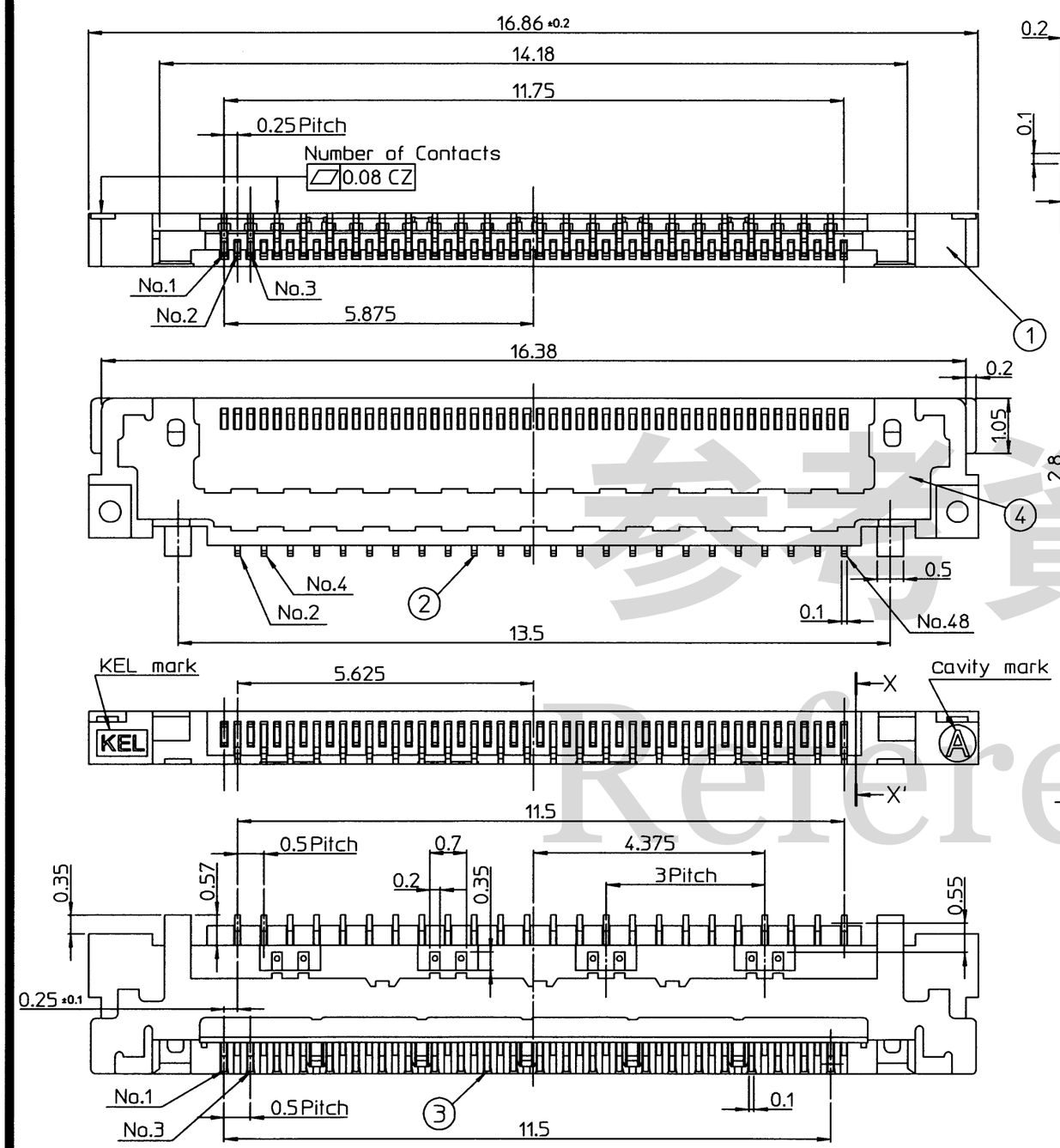

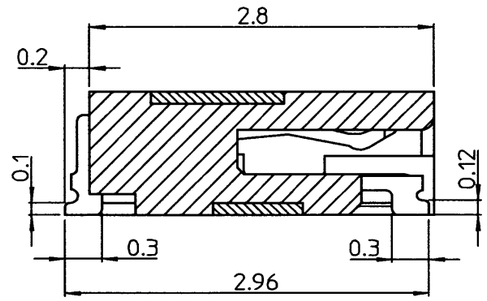

X-X'断面(20:1)

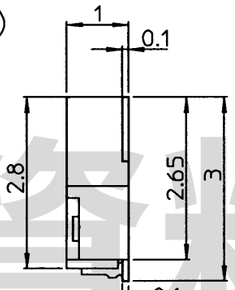

Notes
1)Unless otherwise specified, tolerance shall be: 指定なきす法公差
Less than 10 ±0.20
10 or more ±0.25
0~10未満 ±0.20
10以上 ±0.25
2)Contact finish. コンタクトの仕上
Under plating Nickel ニッケルメッキ下地
Gold plating thickness (Contact part:Au 0.05~0.15μm)
(Tail part:Au 0.03~0.15μm)
金メッキ仕上 (接触部:0.05~0.15μm、テール部0.03~0.15μm)
3)Metal shell finish. 金属シェルの仕上
Under plating Nickel ニッケルメッキ下地
Gold plating Au 0.03~0.2μm 金メッキ仕上 0.03~0.2μm
4)Part number
XSL 00 - □□ L - □
Package quantity per reel (embossed tape)
A: 500 per reel
B:1000 per reel
C:3000 per reel
Terminal style
L:Right angle
Number of contacts
48:48 pins
Variation
00:Receptacle, SMT
Series number/XSL series micro coaxial cable connector
5)Reference drawing of PWB(Connector mounting side)
参考基板設計要領(コネクタ搭載面) 下図参照(5:1)
6)Preliminary drawing.
Specification may be changed without prior notice.
形状、仕様を変更する場合がございます。 治具等を製作する場合には弊社営業へ確認をお願い致します。

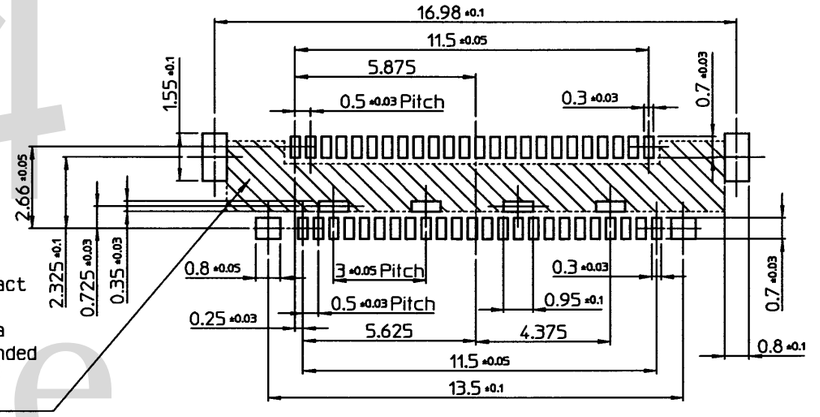

The metal shall is in contact
with diagonal line area
Do not pattern in this area
Ground mounting is recommended
ハッチング部シェル接地範囲
パターン禁止エリア、グランド配置を推奨します

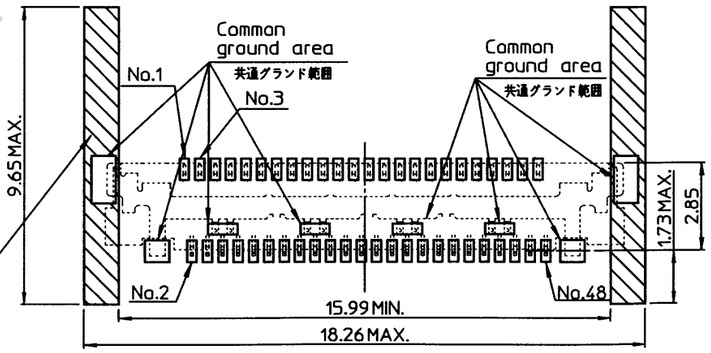

When using the Insertion/Extraction tool
of XSL connector, Parts Installation is
prohibited at the Hatching area.
XSL専用挿入抜去治具を使用の場合はハッチング部には部品を
設置しないでください 治具が干渉し使用出来ません。

No.	Component 名称	Quantitiy 数量	Material 材質	Finish 仕上
4	Metal shell 金属シェル	1	Copper alloy 銅合金	SEE NOTE3
3	Contact2 コンタクト2	Number of contacts/2 極数/2	Copper alloy 銅合金	SEE NOTE2
2	Contact1 コンタクト1	Number of contacts/2 極数/2	Copper alloy 銅合金	SEE NOTE2
1	Insulator インシュレータ	1	Glass-filled L.C.P.(UL94V-0)Black L.C.P.(UL94V-0)黒 ガラス繊維入	

REV.	DATE	APPROVED BY	DRAWN BY	DESCRIPTION
2				
1				
	Jul. 1, 2010	A. Shimada	S. Mochizuki	Added configuration. 形状変更の為、改版

THIRD ANGLE PROJECTION	DRAWN BY	DATE	CHECKED BY	DATE	APPROVED BY	DATE	SCALE	UNIT
	S.Machizuki	Jun.11, 2008	N.Sugita	Jun. 16, 2008	A.Shimada	Jun. 16, 2008	10:1	mm

MATERIAL
FINISH
TITLE XSL00-48L-□
KEL CORPORATION
DRAWING No. P3A575
REVISION 2

参考資料
Reference

※本資料は改良のため変更される場合がありますのでご注意ください。