NO. P3F002

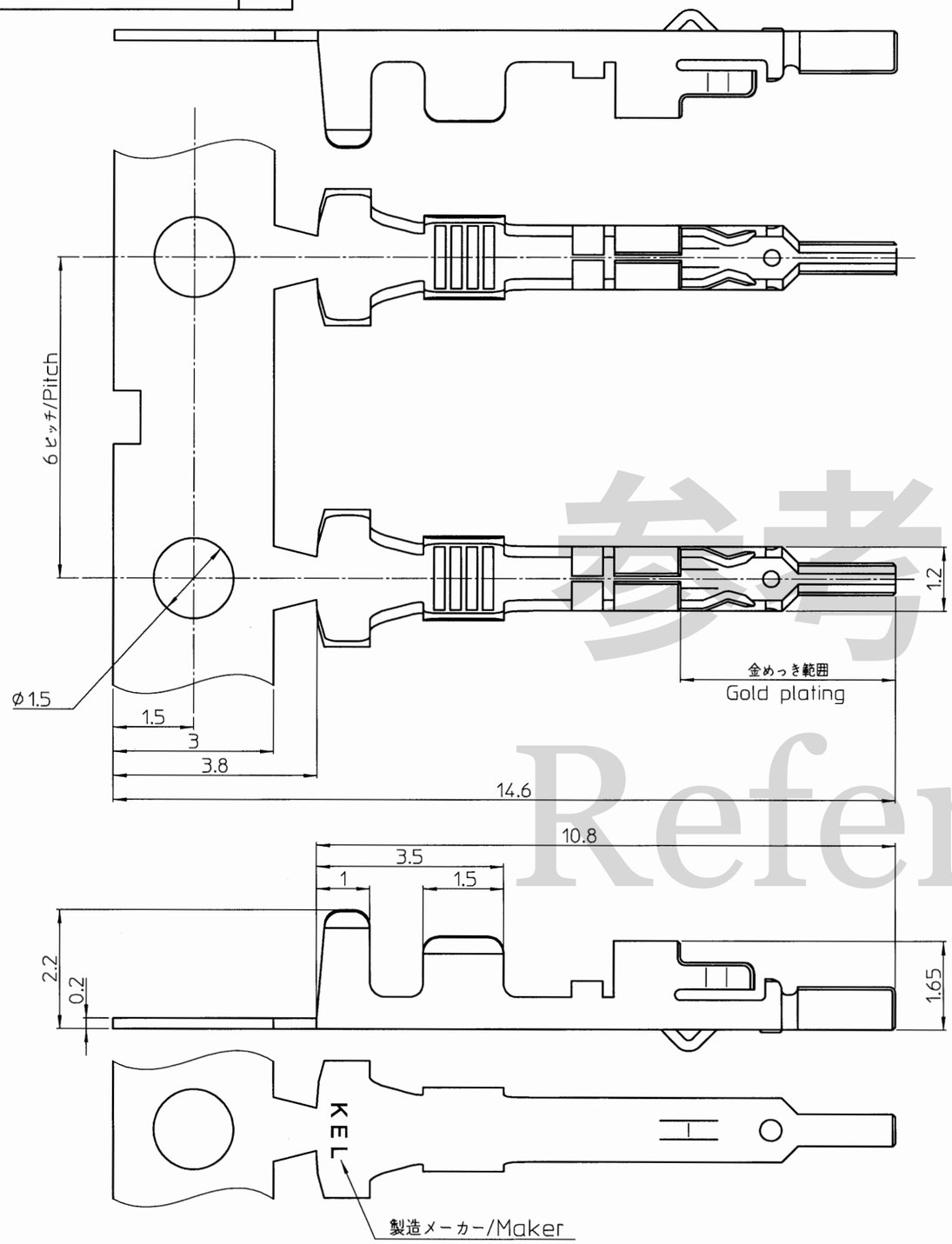

NOTES

1. 指定なき寸法公差
   Unless otherwise specified, tolerance shall be
   0~10未満/Less than 10 ±0.2
   10以上 /10 or more ±0.3
2. めっき仕上 / Finish
   ニッケルめっき下地/Under plating Nickel
   接触部/金めっき/Contact area/Gold plating(0.05μm以上/or more)
   圧着部/ニッケルめっき/Crimp area/Nickel plating
3. 品名 / Part name
   #696
   FK01用圧着コンタクト / Crimp contact for FK01
4. 適合ケーブル / Applicable cable

ケーブルサイズ Cable size		ケーブル被覆外径 Insulation Dia.
AWG	mm²	
28~22	0.08~0.3	φ0.8~1.7(※)

※ケーブル被覆外径によって、使用できるアッセンブリツールが異なります。
圧着仕様書(SP-5051)をご確認ください。
The assembly tool differs based on the insulation diameter.
Check the CRIMP SPECIFICATION (SP-5051).

5. アッセンブリツール / Assembly tool
   圧着ハンドツール / Crimping hand tool : CH-20
   圧着アプリケータ / Crimping applicator : EFX075900K-UP
   (日本オートマチックマシン(株)/JAPAN AUTOMATIC MACHINE CO.,LTD.)

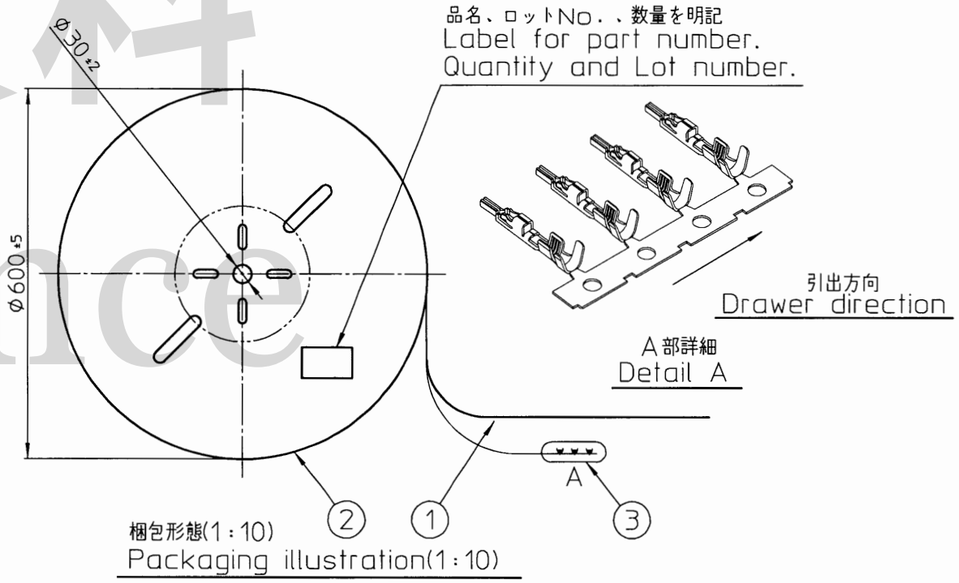

参考資料
Reference

No.	品名 Part name	数量 Quantity	材質 Material	仕上 Finish
①	層間紙 Sandwitch Paper between layers of contact	1	紙 Paper	——
②	リール Reel	1	紙 Paper	——
③	#696	10,000	銅合金 Copper alloy	SEE NOTE2

REV.	DATE	APPROVED BY	CHECKED BY	DRAWN BY	DESCRIPTION
⚠ ×					
⚠ ×					
⚠ ×					

THIRD ANGLE PROJECTION	DRAWN BY	DATE	CHECKED BY	DATE	APPROVED BY	DATE	SCALE	UNIT
	Y.Aoki	Mar.11,2025	D.Yamashita	Mar.12,2025	K.Tagai	Mar.12,2025	10:1	mm

MATERIAL

FINISH

TITLE: #696

KEL CORPORATION

DRAWING No. P3F002

REVISION 1